CROMO 48PDG & NERA 48PDGB - 48"

PORTES GAUCHE ou DROITE / RIGHT or LEFT DOORS

Dimensions / *Dimensions*

48" x 75" x ¼" (1219 x 1905 x 6mm)

Détails / *Details*

Portes de douche coulissante, gauche ou droite
(Base et panneaux fixes vendus séparément) /
In-line configuration sliding shower door
(Shower tray and Fixed Glass Panel sold separately)

Caractéristiques / *Features*:

- Epaisseur du verre: verre trempé 6 mm / *Glass thickness: 6 mm tempered glass*
- Hauteur: 1905 mm / *Height: 1905 mm*
- Option panneau fixe: Oui / *Fixed panel option: Yes*
- Matériau du profil: Aluminium / *Profile material: Aluminium*
- Finition du profil: Argent brillant / *Profile finish: Bright silver*
- Fonction d'installation facile / *Easy installation function*
- Fonction anti-saut pour le rail du haut, glisse en douceur / *Anti-jump function for the top rail, slide smoothly*
- Bloc guide inférieur facile à nettoyer et télescopique / *Easy clean and telescopic bottom guide block*
- Montant mural ajustable de 20 mm de chaque côté / *20 mm wall jamb adjustment each side*
- De couleur chrome ou noire / *Chrome or black*
- Roues ajustables / *Adjustables wheels*
- Fonction pour retirer facilement la porte pour l'entretient / *Function to easily remove the door panel for maintenance*

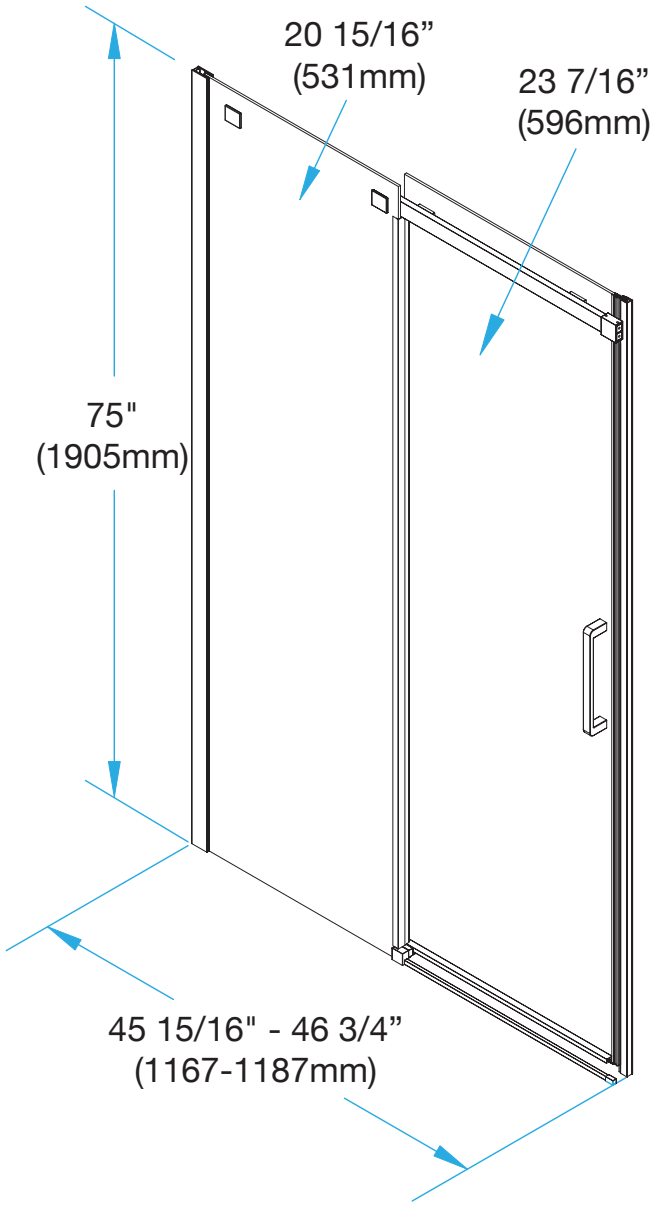

Notes :

Les illustrations de ce catalogue peuvent différer des produits physiques, elles ne sont utilisées qu'à titre indicatif.
Illustrations in this catalog may differ from physical products, they are used only as a reference.

NAUTIKA
T 514.636.5445 • **F** 514.636.5628 • St-Eustache, Québec • info@nautika.ca • www.nautika.ca